Gilbarco®

Pompe e distributori Serie SK700-2™ con GPL

Elenco ricambi

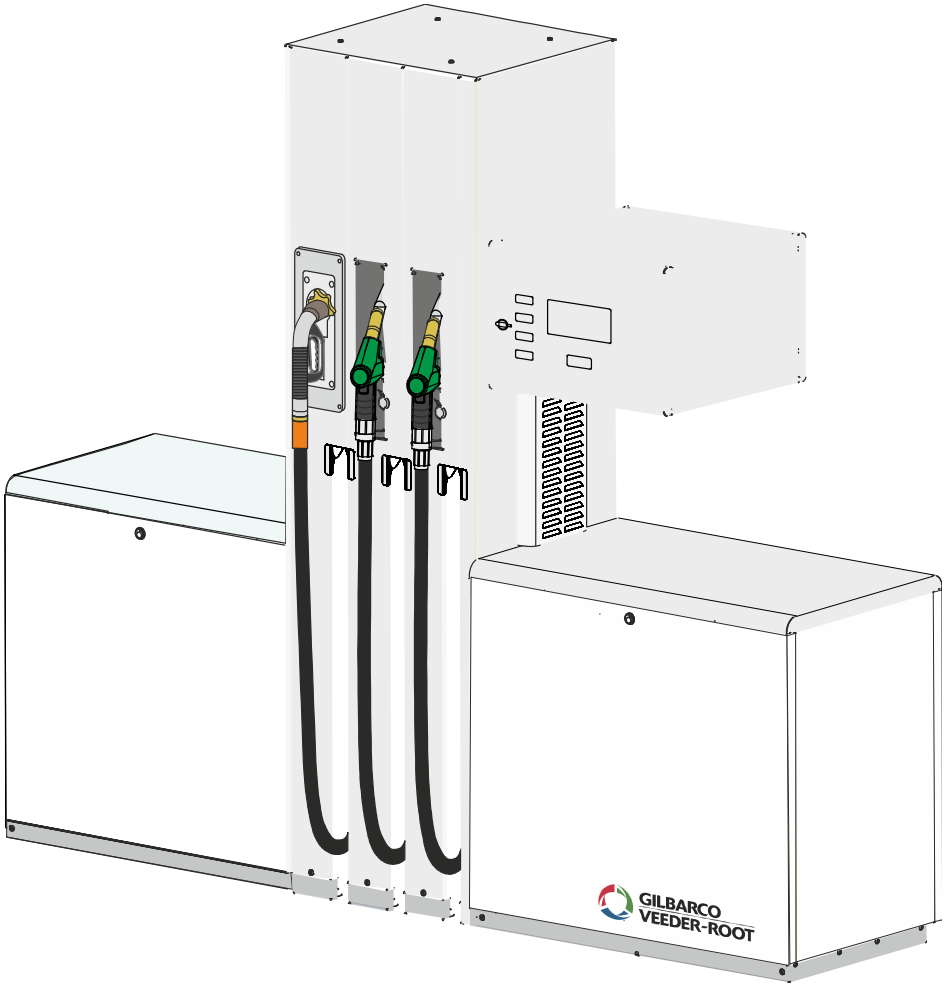

Documento non soggetto ad aggiornamento

GILBARCO VEEDER-ROOT

Part Number 140 914 234 • Versione 13, Giugno 2012

Indice

A - Impianto idraulico

B – Alloggiamento display

C – Colonna tubi

Il disegno a destra mostra le sezioni del distributore. Le lettere da A a C fanno riferimento alle relative sezioni di questo documento. Risulta quindi semplice localizzare i rispettivi ricambi.

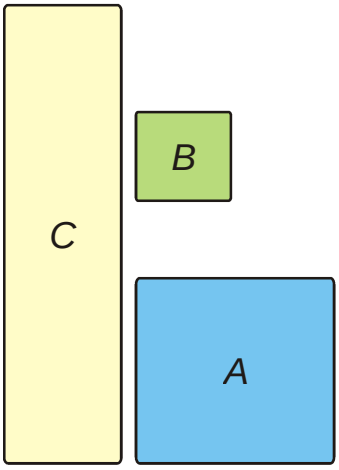

A – Pompe, C+Meter, motori elettrici, valvole magnete, generatore di impulsi.....1

Misuratori e valvole.....2

Panoramica pannello.....3

B – Testata elettronica Sandpiper con tutti i componenti.....4

Alloggiamento display, nodi porta 5-7

C – Colonna tubo, pistole, tubi, guida tubo, pannelli, componenti GPL 8-11

Porta pistola e interruttore 12

Assiemi:

Pompa GPU -90.....13

Pompa GPU-140.....14

Sistema recupero vapori ASF 8014.....15

Sistema recupero vapori Dürr.....15.1

Riferimento ai componenti idraulici di FAS, Combined Gas, Meurs and Pretrolmeccanica: I ricambi sono disponibili dai rispettivi produttori.

Istruzioni per l'ordine e chiave tipo

Istruzioni per l'ordine di ricambi

1. Prima di tutto cercare nell'indice il numero di pagina del disegno/illustrazione delle parti di ricambio.
2. Ora cercare il numero della parte di ricambio nel disegno/illustrazione delle parti di ricambio.

3. Negli elenchi delle parti di ricambio troverete la descrizione, il numero dell'articolo e il numero di pezzi sotto a quel numero parte (se necessario con sotto-parte).
Il numero di bulloni, viti, elementi di collegamento e altri accessori fa riferimento ad un pezzo del sotto-assieme precedente.
Fare attenzione alle note corrispondenti.

4. L'ordine delle parti di ricambio deve contenere le seguenti informazioni:

Part Number
Descrizione (se necessario, colore ecc.)
Quantità (Qtà)
Tipo, anno di costruzione e numero di serie della pompa di benzina

Chiave tipo

Esempi:

SK700-2	**CR**	**4/2/4**	**C**			**DK**	**MS**					**GPL**
SK700-2	**CR**	**1/1/1**	**C**		**L**	**DK**			**DP**			**GPL**
SK700-2	**CR**	**2/1/2**		**E**		**R**				**UHF**	**SAT**	**GPL**

Tipo

CR = con riavvolgitore tubo

Numero di C-Meter o Ecometer

Numero di pompe

Numero tubi erogazione

C = C-Meter

E = Ecometer

Tubo su un solo lato:

L = Tubi a sinistra del display = LHS o Lato 1
R = Tubi a destra del display = RHS o Lato 2

DK = un modulo per Diesel

MS = Velocità media = Pulsante selezione 40/70L /min

DP = Pompa sommersa (STP)

UHF = Ultra High Flow = 120L /min

SAT = Satellite

Modulo GPL

SK 700-2

Parti idrauliche per Diesel e Carburante

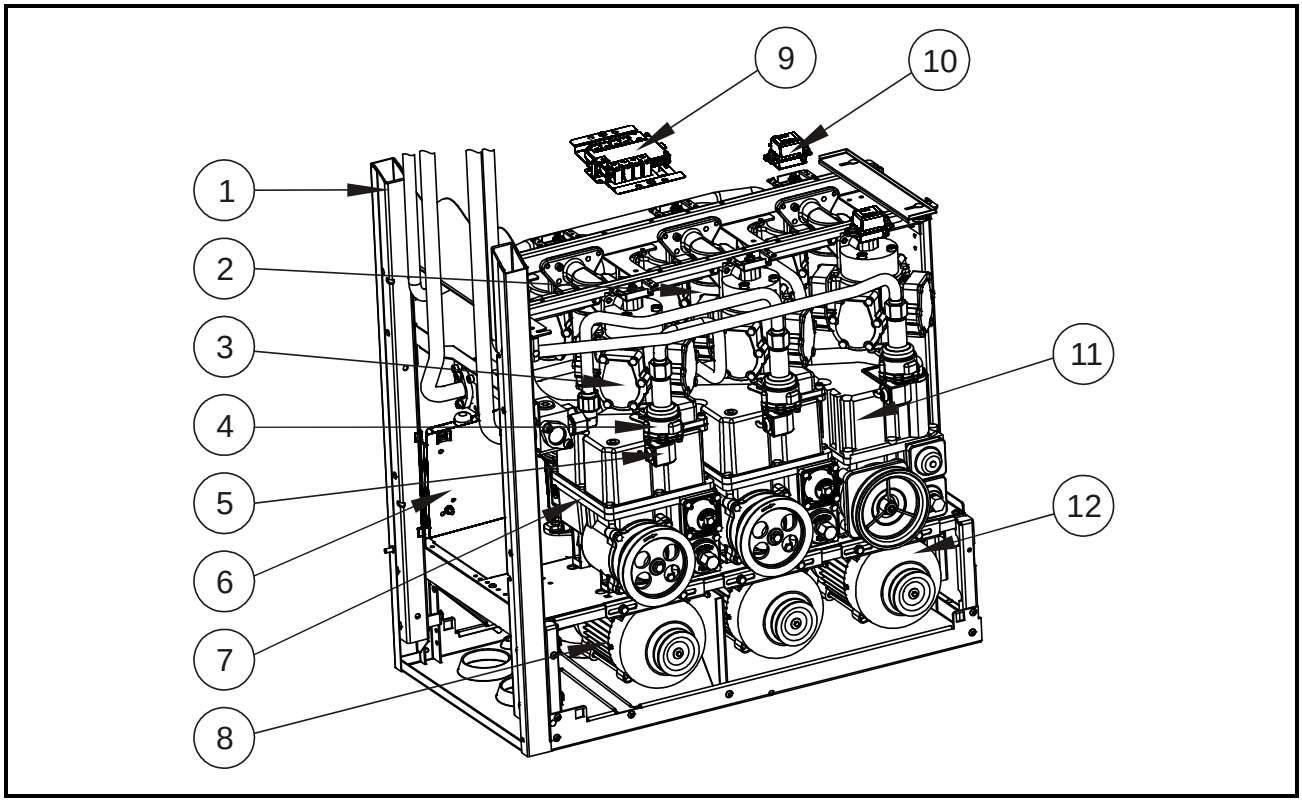

Item	Qtà	Part Number	Descrizione
1			**Telaio per idraulica, completo:**
a	1	140 861 141	Modulo idraulico per 4/2/4, 800mm
b	1	140 861 151	Modulo idraulico per 6/3/6, 935mm
c	1	140 861 161	Modulo idraulico per 8/4/8, 1185mm
2			**Filtro per Diesel e Benzina:** *(per Bio-Diesel possibile su richiesta)*
a	1	140 593 564	G 1 ½ " x 140 lg, 10µm per Benzina
b	1	140 632 746	G 1 ½ " x 140 lg, 30µm per Diesel
c	1	140 635 126	G 1 ½ " x 200 lg, 30µm per Diesel – HS STP
d	1	140 659 893	Tappo (per uso senza filtro pressione)
	(Per C+Meter, il filtro pressione è disponibile come opzione!)		
3	**1**	**140 939 265**	**C+Meter, testato con routine/MID**
3.1	**1**	**140 939 275**	**C+Meter, testato con routine/MID, temp. fredde**
4	**1**	**140 863 832**	**Valvola proporzionale senza bobina**
5	**1**	**140 909 506**	**Bobina 24 V per valvola proporzionale**
6	**1**	**140 865 766**	**Scatola di derivazione**
6.1	1	140 865 673	Supporto per scatola di derivazione
7	**1**	**140 841 515**	**Pompa GPU 90, testata con routine/MID**
7.1	**1**	**140 869 735**	**Pompa GPU 90, testata con routine/MID, ricambio**

Item	Qtà	Part Number	Descrizione
8	**1**	**140 863 102**	**Motore trifase 400V/0,75 kW con puleggia per cinghia e supporto**
9	**1**	**140 872 785**	**Hub IS, testato con routine/MID**
10	**1**	**140 876 445**	**Pulser, testato con routine/MID**
11	**1**	**140 941 525**	**Pompa GPU 140, testata con routine/MID**
11.1	**1**	**140 904 945**	**Pompa GPU 140, testata con routine/MID, ricambio**
12	**1**	**140 863 132**	**Motore trifase 400V/1,5 kW con puleggia per cinghia e supporto**
12.1	**1**	**140 599 446**	**Cinghia a V 13 x 686 per motore trifase 0,75kW e 1,5kW**
☼	**1**	**140 941 505**	**HUB ATC, testato con routine/MID**

☼ *(I componenti non sono mostrati nel disegno!)*

SK 700-2
Misuratori e valvole

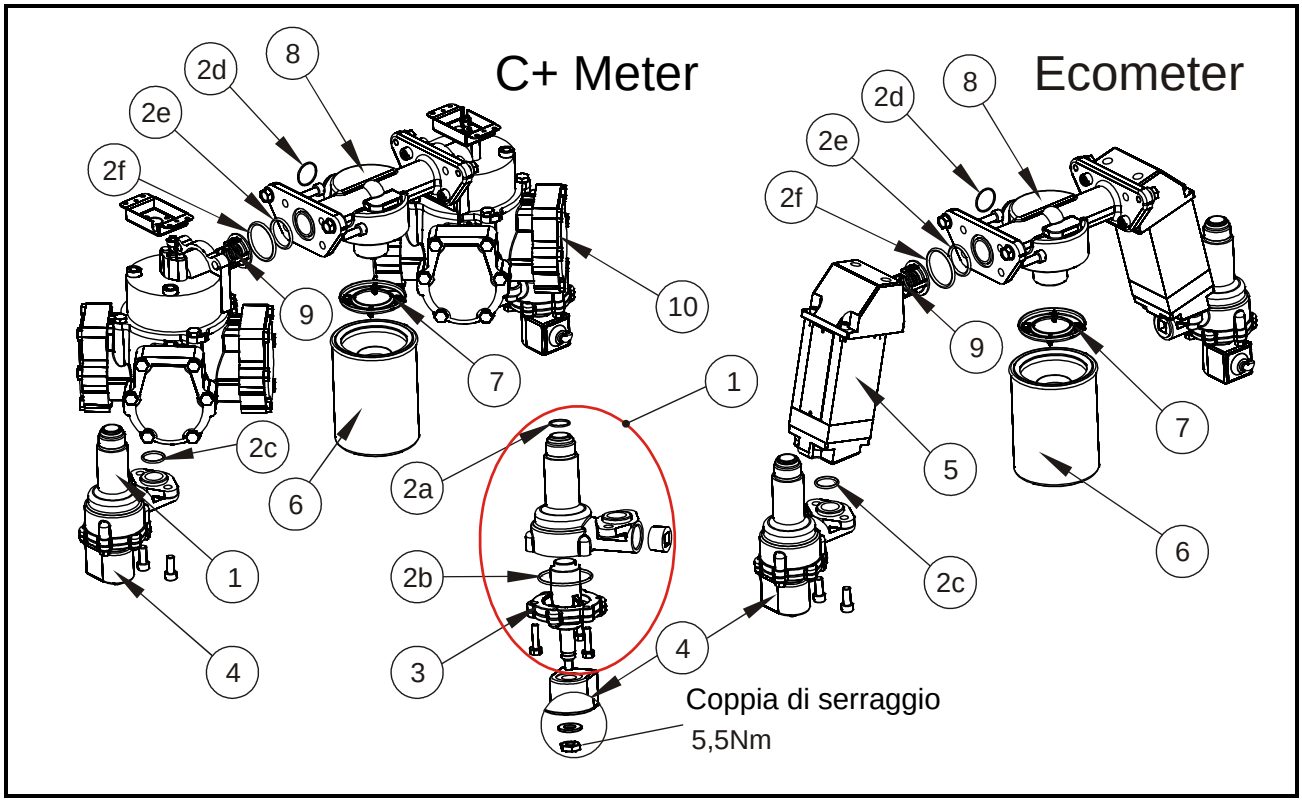

Item	Qtà	Part Number	Descrizione
1	**1**	**140 863 832**	**Valvola proporzionale senza bobina**
2	**1**	**140 914 705**	**Kit guarnizioni per misuratore e collettore:**
2a	2		O-Ring 19 x 1,5
2b	2		O-Ring 52 x 2,5
2c	2		O-Ring 22 x 2,5
2d	1		O-Ring 25 x 1,5
2e	2		O-Ring 30 x 3,5
2f	2		O-Ring 40 x 3,5
3	**1**	**140 804 666**	**Valvola proporzionale**
4	**1**	**140 909 506**	**Bobina 24 V per valvola proporzionale**
5			**Ecometer:**
a	1	140 873 705	Ecometer testato con routine/MID
b	1	140 873 725	Ecometer testato con routine/MID, ricambio
c	1	140 941 085	Pulser, testato con routine/MID
6			**Filtro per Diesel e Benzina:** *(per Bio-Diesel possibile su richiesta)*
a	1	140 593 564	G 1 ½ " x 140 lg, 10µm per Benzina
b	1	140 632 746	G 1 ½ " x 140 lg, 30µm per Diesel
c	1	140 635 126	G 1 ½ " x 200 lg, 30µm per Diesel - HS STP
d	1	140 659 893	Tappo (per uso senza filtro pressione)

(Per C+Meter, il filtro pressione è disponibile come opzione!)

Item	Qtà	Part Number	Descrizione
7	**1**	**140 778 656**	**Inserto filtro**
8	**1**	**140 863 781**	**Alloggiamento collettore**
9	**1**	**140 620 186**	**Valvola di non ritorno**
10	**1**	**140 939 265**	**C+Meter, testato con routine/MID**
10.1	**1**	**140 939 275**	**C+Meter, testato con routine/MID, temp. fredde**

SK 700-2

Panoramica pannello

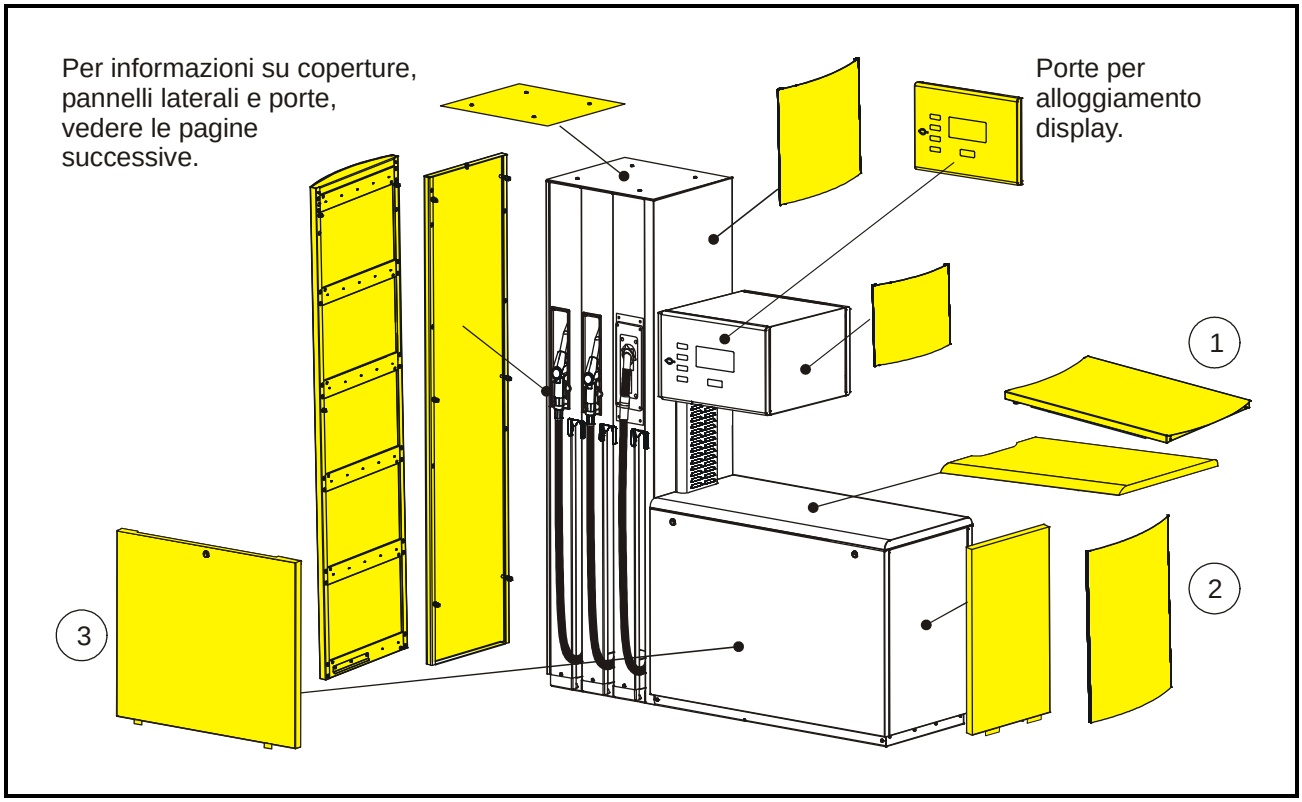

Item	Qtà	Part Number	Descrizione
1			**Copertura verniciata a polvere:**
a	1	140 862 602	Copertura 798 mm per 4/2/4
b	1	140 862 642	Copertura 933 mm per 6/3/6
c	1	140 862 682	Copertura 1183 mm per 8/4/8
d	1	140 953 622	Copertura 1433 mm for 10/5/10
			Copertura, acciaio inox:
a	1	140 861 412	Copertura 798 mm per 4/2/4
b	1	140 861 402	Copertura 933 mm per 6/3/6
c	1	140 861 422	Copertura 1183 mm per 8/4/8
d	1	140 953 672	Copertura 1433 mm for 10/5/10
1.1			**Copertura curva, acciaio inox:**
a	1	140 884 892	Copertura 798 mm per 4/2/4
b	1	140 884 922	Copertura 933 mm per 6/3/6
c	1	140 884 952	Copertura 1183 mm per 8/4/8
2	**1**	**140 862 567**	**Pannello laterale, verniciato a polvere:**
2a	**1**	**140 861 362**	**Pannello laterale, acciaio inox**
2.1	**1**	**140 884 372**	**Pannello laterale curvo, verniciato a polvere:**
2.1a	**1**	**140 884 362**	**Pannello laterale curvo, acciaio inox**

Item	Qtà	Part Number	Descrizione
3			**Pannello anteriore/posteriore con serratura cilindrica e leva, verniciato a polvere:**
a	1	140 861 502	Pannello anteriore/posteriore, 800 mm per 4/2/4
b	1	140 861 482	Pannello anteriore/posteriore, 935 mm per 6/3/6
c	1	140 861 512	Pannello anteriore/posteriore, 1185 mm per 4/8/4
d	1	140 952 281	Pannello anteriore/posteriore, 1435mm per 10/5/10
3.1	1	140 863 403	Assieme serratura

SK 700-2

Computer Sandpiper-2 con tutti i componenti

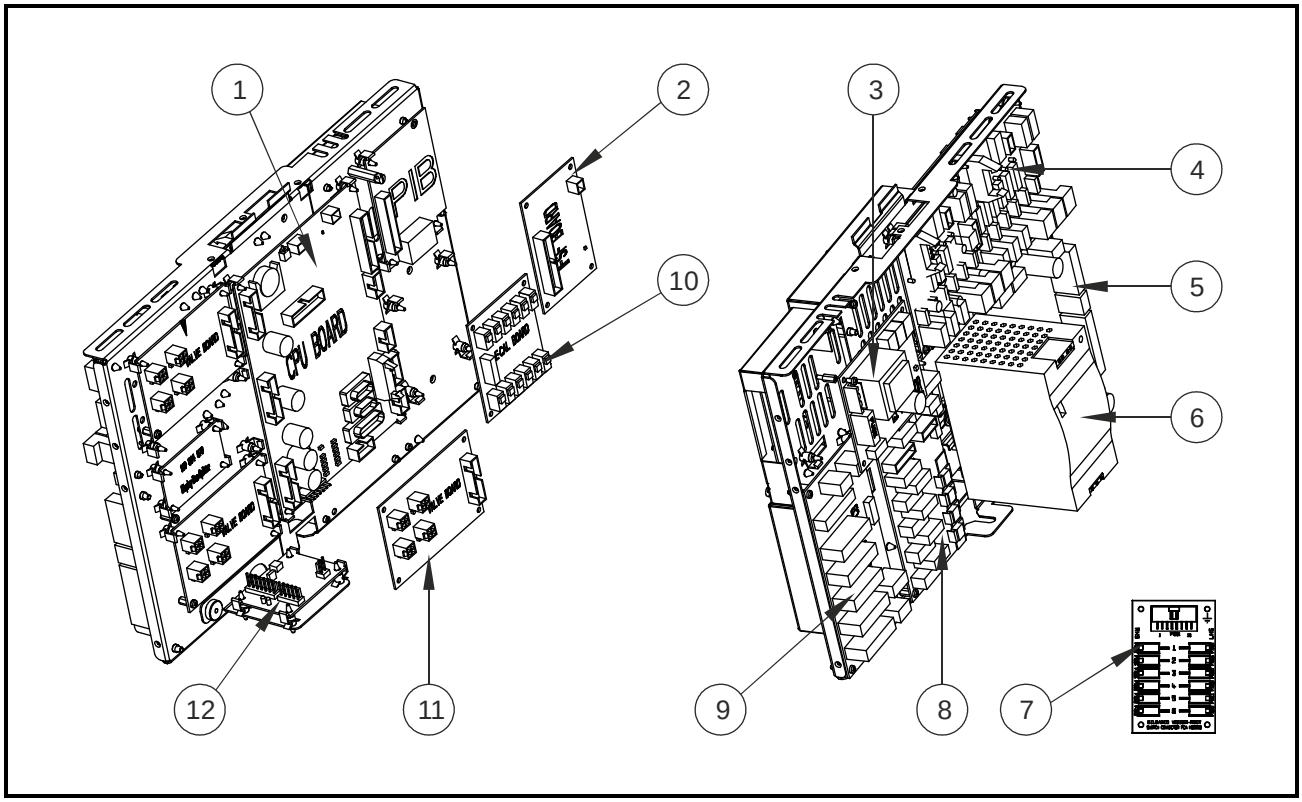

Item	Qtà	Part Number	Descrizione
1	**1**	**140 876 475**	**Scheda CPU, testata con routine/MID**
2			**Interfacce per scambio dati:**
a	1	140 770 966	Scheda IFSF
b	1	140 786 075	Interfaccia ER3
c	1	140 822 846	Interfaccia ATCL
d	1	140 884 406	Scheda input optoisolata PIB Pumalan
3	**1**	**140 941 485**	**Scheda interfaccia IS, testata con routine/MID**
4	**1**	**140 896 806**	**Scheda CA Output parallelo POBA**
5	**1**	**140 877 886**	**VRB (Vapour Recovery Board) con monitoraggio**
5.1	**1**	**140 917 196**	**VRB (Vapour Recovery Board) senza monitoraggio**
6	**1**	**140 810 856**	**Alimentatore switching, 24V/100W**
7	**1**	**140 863 806**	**Connettore Switch PCA**
8	**1**	**140 836 156**	**Scheda Switching Motore CA, monofase**
9	**1**	**140 948 106**	**Scheda Switching STP CA, trifase**
10	**1**	**140 876 465**	**Scheda Ecal, testata con routine/MID**

Item	Qtà	Part Number	Descrizione
11	**1**	**140 836 076**	**Scheda pilotaggio elettrovalvole**
12	**1**	**140 836 136**	**Scheda Batteria Backup**
☼	**1**	**140 859 933**	**Kit accumulatore, 12V/1,3Ah**

☼ *(I componenti non sono mostrati nel disegno!)*

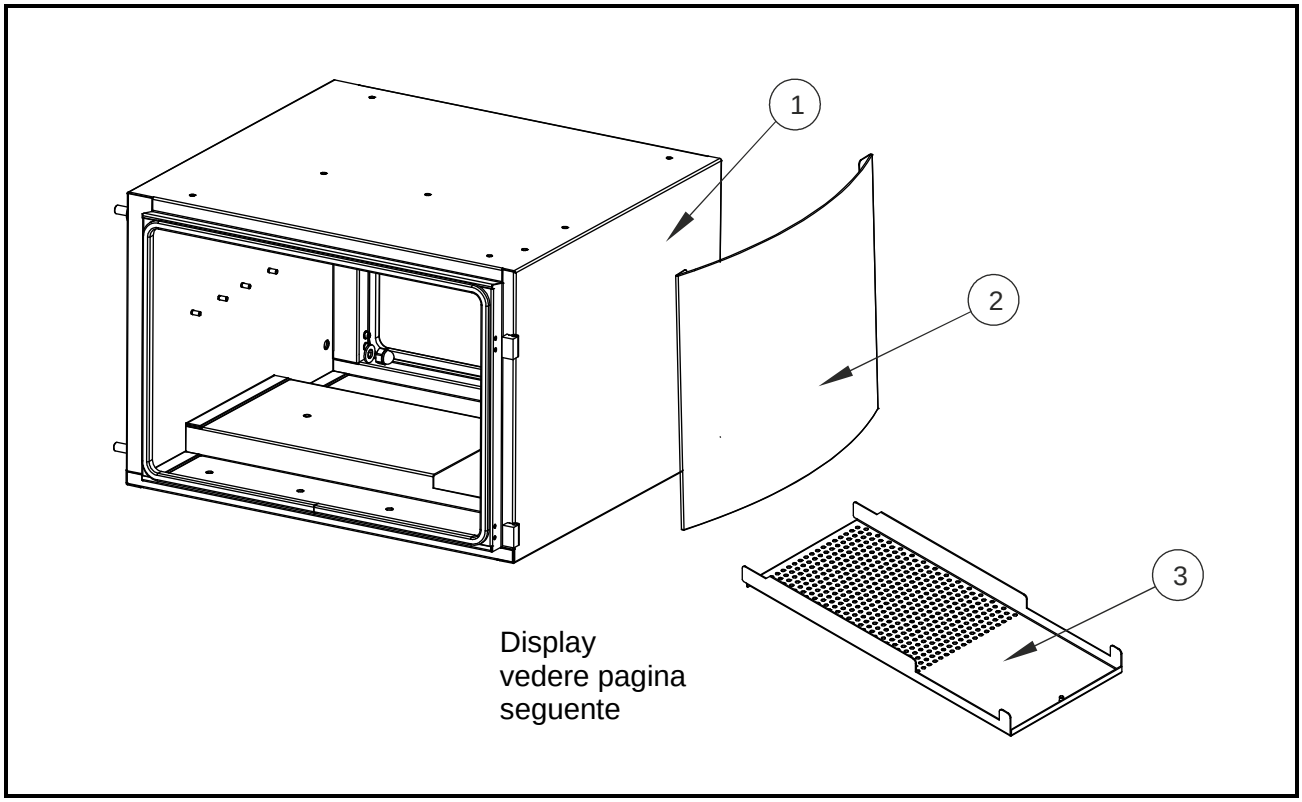

Item	Qtà	Part Number	Descrizione
1	**1**	**140 938 611**	**Alloggiamento display 523 x 358**
2	**1**	**140 887 893**	**Pannello laterale, acciaio inox**
3	**1**	**140 887 582**	**Copertura per condotto cavo**

Item	Qtà	Part Number	Descrizione

SK 700-2

Nodo porta, utilizzabile per lato sinistro e destro

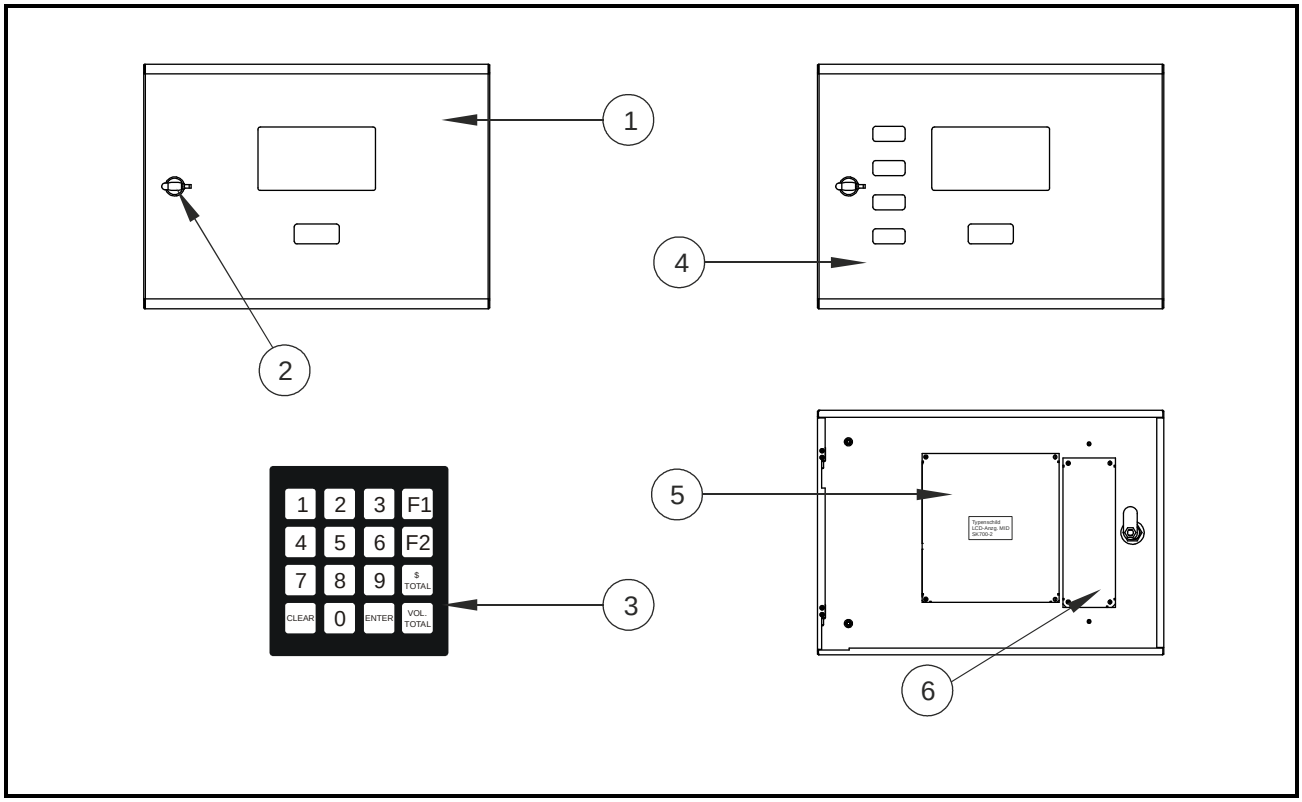

Item	Qtà	Part Number	Descrizione
1	**1**	**140 942 127**	**Porta verniciata a polvere, per 1 PPU** *Nota: Tutte le porte senza scritte!*
2	**1**	**140 914 725**	**Cil. Serratura**
3	**1**	**140 868 196**	**Tastierino Manager Key Pad**
4	**1**	**140 942 147**	**Porta verniciata a polvere, per multi PPU**
5	**1**	**140 970 835**	**Display principale combinato, testato con routine/MID**
6	**1**	**140 950 006**	**Display Multi PPU**

Item	Part Number	Descrizione

SK 700-2

Nodo porta con preselezione

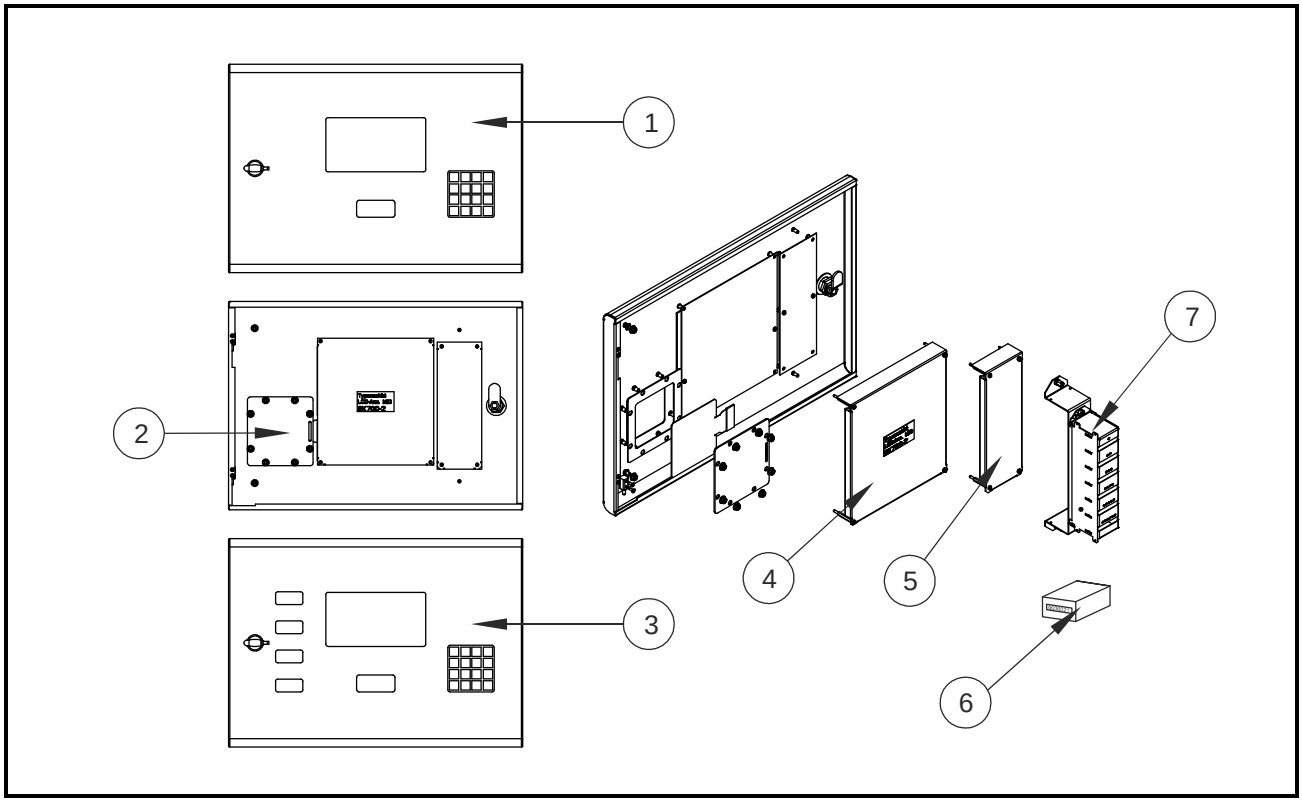

Item	Qtà	Part number	Descrizione
1	**1**	**140 942 167**	**Porta per preselezione, verniciata a polvere, per 1 PPU** *Nota: Tutte le porte senza scritte!*
2	**1**	**140 948 005**	**Tastierino Preselezione**
3	**1**	**140 942 187**	**Porta per preselezione, verniciata a polvere, per multi PPU**
4	**1**	**140 955 093**	**Copertura per display principale combinato**
5	**1**	**140 955 113**	**Copertura per multi PPU**
6	**1**	**140 910 806**	**Unità totalizzatore**
7	**1**	**140 888 273**	**Supporto per totalizzatore**

Item	Qtà	Part Number	Descrizione

SK 700-2

Nodo porta con display multimediale

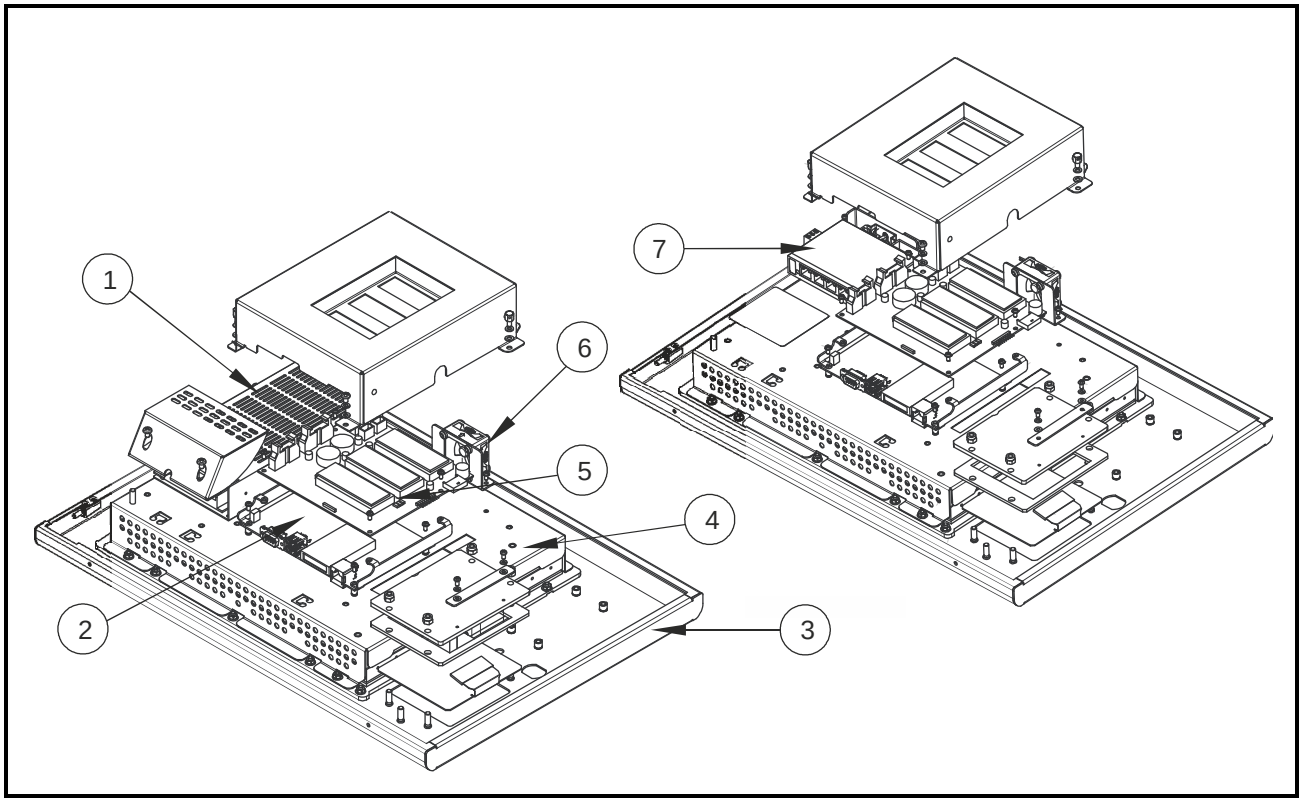

Item	Qtà	Part Number	Descrizione
1	**1**	**141 003 525**	**Alimentatore 150W**
2	**1**	**141 003 545**	**Computer con singola scheda**
3	**1**	**140 983 087**	**Porta per preselezione, verniciata a polvere**
3.1	**1**	**140 997 097**	**Porta verniciata a polvere**
		Nota: Tutte le porte senza scritte!	
4	**1**	**141 003 565**	**Modulo display 15” LCD**
5	**1**	**141 003 555**	**Display multimediale pompa (DIMP)**
6	**1**	**141 003 585**	**Ventola**
7	**1**	**141 003 535**	**HUB Ethernet a 5 vie**
☼	**1**	**141 003 575**	**Inverter con 4 spie**
☼	**1**	**141 002 215**	**Cil. Serratura**

☼ *(I componenti non sono mostrati nel disegno!)*

Item	Qtà	Part Number	Descrizione

SK 700-2
Riavvolgitubo (CR)

Informazioni per il montaggio del fissaggio tubo

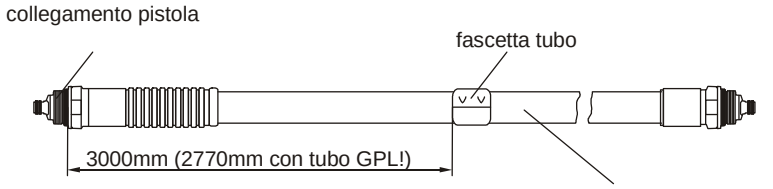

Attenzione: la posizione del fissaggio tubo è importante per il funzionamento del retrattore.

Il tubo deve essere tirato senza curve o pieghe quando viene fissato!

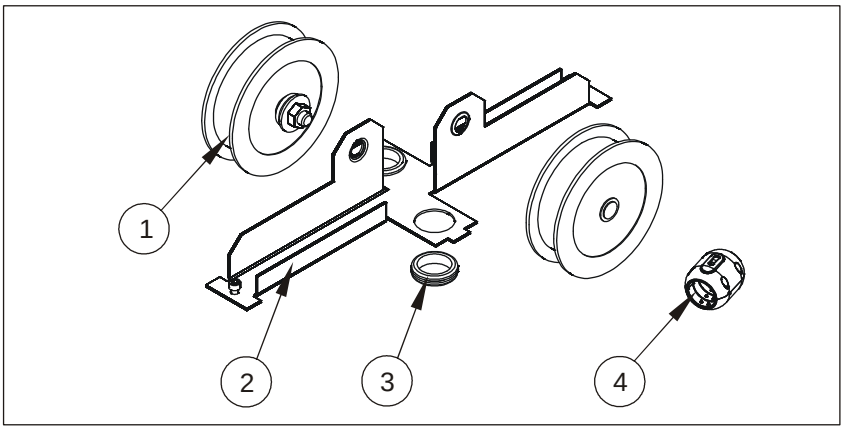

Montaggio retrattore

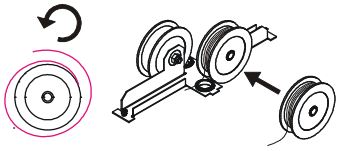

Avvolgere il filo in senso antiorario. Fissare il retrattore alla staffa.

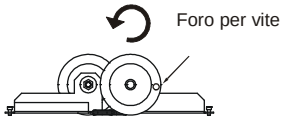

Per la necessaria pre-tensione, ruotare il retrattore 3 o 4 volte in senso antioraric e bloccarlo con una vite.

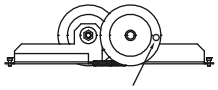

Ora il filo può essere fissato al fissaggio tubo. Attenzione: dopo questa operazione rimuovere la vite dal retrattore

Item	Qtà	Part Number	Descrizione
1	**1**	**140 854 156**	**Bobina e cavo riavvolgimento**
1.1	1	140 855 876	Cavo per riavvolgitore
2	**1**	**140 862 332**	**Staffa supporto bobina**
3	**1**	**140 856 976**	**Parte in gomma**
4	**1**	**140 836 492**	**Assieme fascetta tubo**

Item	Qtà	Part Number	Descrizione

SK 700-2

Colonna tubi con riavvolgitubo (CR)

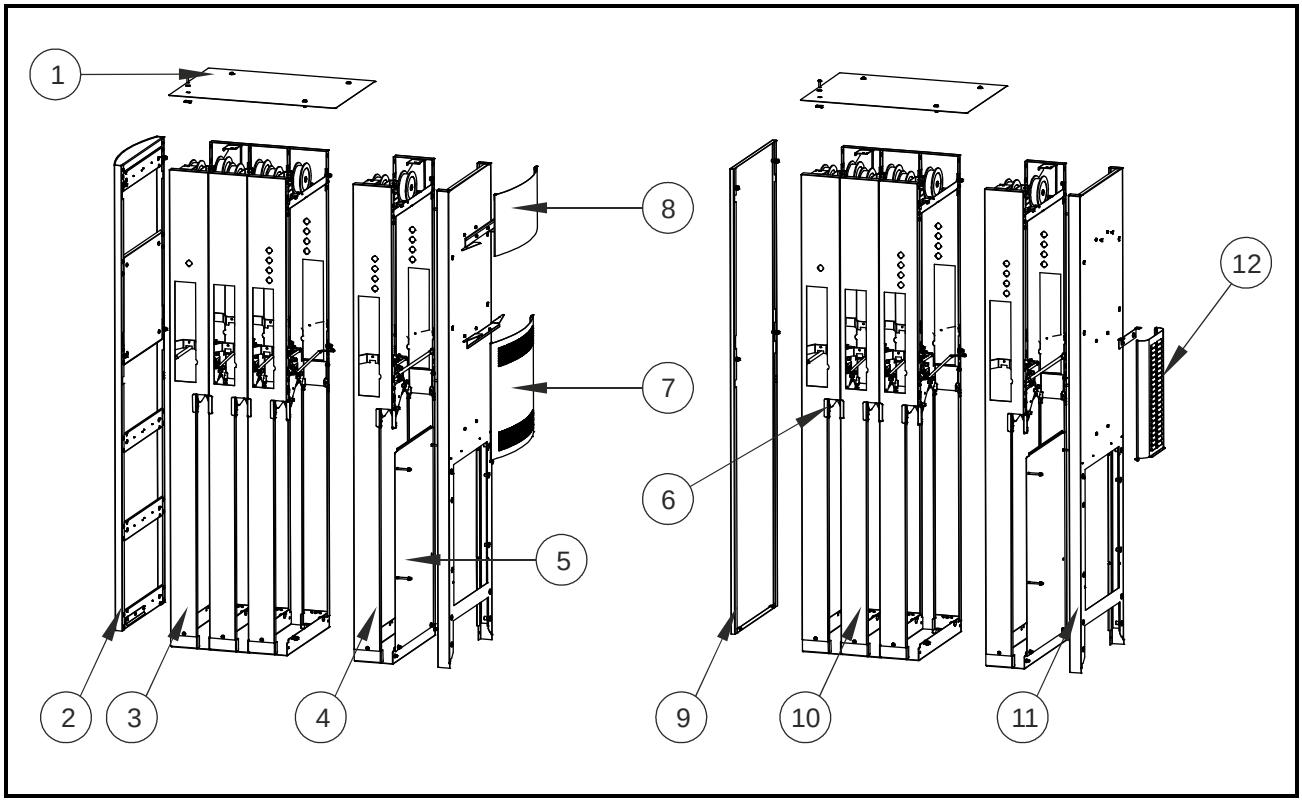

Item	Qtà	Part Number	Descrizione
1			**Copertura, acciaio inox:**
a	1	140 916 433	Copertura 213 mm per 2/1/2
b	1	140 919 103	Copertura 378 mm per 4/2/4
c	1	140 915 373	Copertura 543 mm per 6/3/6
d	1	140 915 393	Copertura 708 mm per 8/4/8
e	1	140 952 211	Copertura 873 mm for 10/5/10
2	**1**	**140 918 251**	**Pannello laterale per colonna tubo, curvo, acciaio inox**
3			**Colonna tubo MS:**
a	1	140 959 792	Acciaio inox
b	1	140 959 072	Verniciato a polvere
4			**Colonna tubo GS:**
a	1	140 959 652	Acciaio inox
b	1	140 958 512	Verniciato a polvere
5	**1**	**140 930 195**	**Pannello con fissaggio**
6	**1**	**140 840 802**	**Rullo**
7	**1**	**140 884 043**	**Pannello laterale inferiore, curvo, acciaio inox**
8	**1**	**140 960 113**	**Pannello laterale superiore, curvo, acciaio inox**

Item	Qtà	Part Number	rizione
9			**Pannello laterale per colonna tubo:**
a	1	140 923 162	Acciaio inox
b	1	140 923 122	Verniciato a polvere
10			**Colonna tubo:**
a	1	140 959 772	Acciaio inox
b	1	140 958 672	Verniciato a polvere
11			**Profilo distanziatore:**
a	1	140 960 031	Acciaio inox
b	1	140 959 951	Verniciato a polvere
12	**1**		**Copertura per cavo:**
a	1	140 914 633	Acciaio inox
b	1	140 904 692	Verniciato a polvere

SK 700-2

Colonna tubi senza riavvolgitubo (CR)

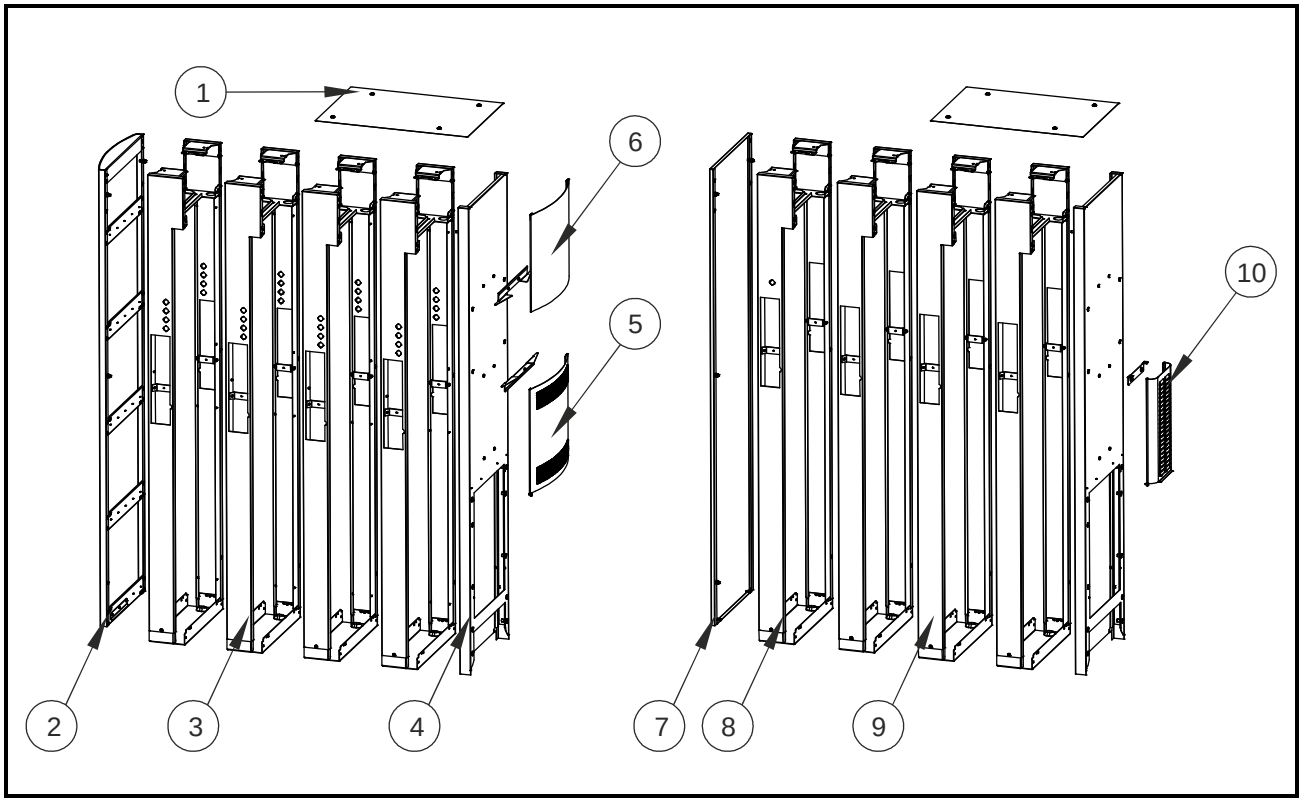

Item	Qtà	Part Number	Descrizione
1			**Copertura, acciaio inox:**
a	1	140 916 433	Copertura 213 mm per 2/1/2
b	1	140 919 103	Copertura 378 mm per 4/2/4
c	1	140 915 373	Copertura 543 mm per 6/3/6
d	1	140 915 393	Copertura 708 mm per 8/4/8
e	1	140 952 211	Copertura 873 mm for 10/5/10
2	**1**	**140 946 451**	**Pannello laterale per colonna tubo, curvo, acciaio inox**
3			**Colonna tubo GS:**
a	1	140 947 891	Acciaio inox
b	1	140 947 921	Verniciato a polvere
4			**Profilo distanziatore:**
a	1	140 946 061	Acciaio inox
b	1	140 946 151	Verniciato a polvere
5	**1**	**140 884 043**	**Pannello laterale inferiore, curvo, acciaio inox**
6	**1**	**140 883 993**	**Pannello laterale superiore, curvo, acciaio inox**
7			**Pannello laterale per colonna tubo:**
a	1	140 915 352	Acciaio inox
b	1	140 925 612	Verniciato a polvere

Item	Qtà	Part Number	rrizione
8			**Colonna tubo MS:**
a	1	140 945 161	Acciaio inox
b	1	140 945 451	Verniciato a polvere
9			**Colonna tubo:**
a	1	140 945 091	Acciaio inox
b	1	140 945 341	Verniciato a polvere
10	**1**		**Copertura per cavo:**
a	1	140 914 633	Acciaio inox
b	1	140 904 692	Verniciato a polvere

SK 700

Tubi e pistole per Benzina e Diesel

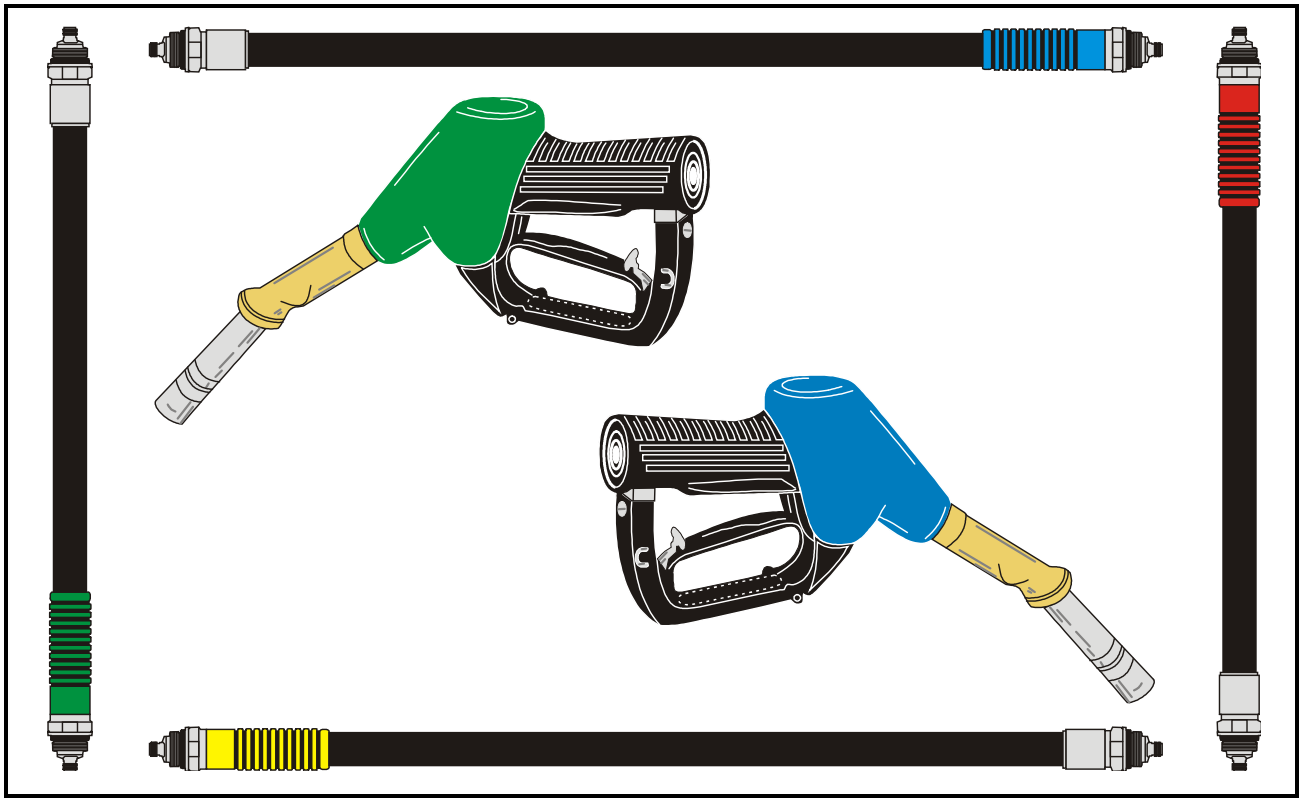

Oltre ad una selezione standard dei tubi e delle pistole disponibili, altri tipi sono disponibili su richiesta

Item	Qtà	Part Number	Descrizione
☼			**Tubi per Benzina e Diesel, senza manicotto di identificazione, CR:**
a	1	140 852 566	Slimline 21 x 4,80m KS 21, nero
b	1	140 852 586	Slimline 21 x 4,90m KS 21 Bio-DK nero
c	1	140 852 576	Slimline LT 21 x 4,80m KS 21, nero
d	1	140 852 556	Coax 21 LT GR x 4,70m KS 21 VK, nero
☼			**Tubi per Benzina e Diesel, senza manicotto di identificazione, OR:**
a	1	140 773 926	Slimline LT 21 x 3,40m KS 21 DK Nero
b	1	140 774 936	Slimline 21 x 3,40m KS 21 VK Nero
c	1	140 773 946	Slimline 21 x 3,40m KS 21 Bio-DK, nero
d	1	140 773 966	Slimline LT 21 x 3,30m KS 21 DK, nero, 120/40 L
e	1	140 773 976	Slimline 21 x 3,30m KS 21 Bio-DK, nero, 120/40 L
f	1	140 773 956	Coax 21GR x 3,30m KS 21, nero

(I tubi non sono smontabili!)

Item	Qtà	Part Number	Descrizione
☼			**Pistole per Benzina e Diesel:**
a	1	140 598 866	ZVA 3.0 T per DK
a1	1	140 491 985	ZVA 3.0 T for DK, ricambio
b	1	140 627 926	ZVA 25.3 per DK
b1	1	140 491 995	ZVA 25.3 per DK, ricambio
c	1	140 628 726	ZVA 3.0 R, senza piombo, copertura nera
c1	1	140 498 645	ZVA 3.0 R, senza piombo, copertura nera, ricambio
d	1	140 635 166	ZVA 3.0 R, senza piombo, copertura verde
d1	1	140 653 805	ZVA 3.0 R, senza piombo, copertura verde, ricambio
e	1	140 645 596	ZVA 3.0, con piombo, copertura rossa
e1	1	140 545 895	ZVA 3.0, con piombo, copertura rossa, ricambio
f	1	140 598 856	ZVA X 203-GR V3, senza piombo per VRS, copertura nera
f1	1	140 638 295	ZVA X 203-GR V3, senza piombo per VRS, copertura nera, ricambio
g	1	140 622 286	ZVA X 203-GR V3, senza piombo per VRS, copertura verde
g1	1	140 628 045	ZVA X 203-GR V3, senza piombo per VRS, copertura verde, ricambio
h	1	140 641 806	ZVA X 203-GR V3, con piombo per VRS, copertura rossa
h1	1	140 641 815	ZVA X 203-GR VR, con piombo per VRS, ricambio

SK 700

Tubi, pistole e parti idrauliche per GPL

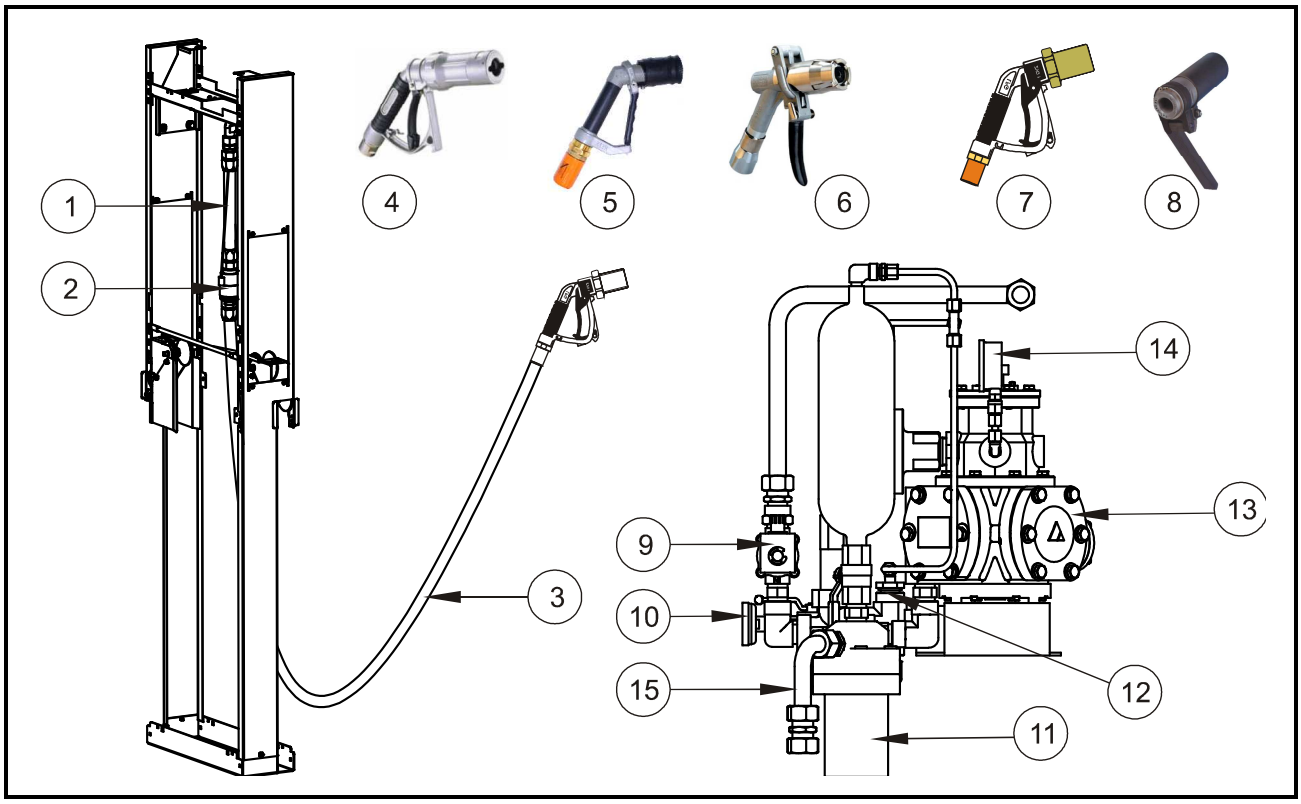

Item	Qtà	Part Number	Descrizione
			Componenti per guida interna tubo:
1	1	140 916 476	Tubo GPL, L=0,33m
2	1	140 916 463	Raccordo anti strappo
3	1	140 915 606	Tubo GPL, L=4,00m
☼			**Componenti per guida esterna tubo:**
	1	140915 616	Tubo GPL, L=0,50m
	1	140 915 626	Giunto anti-strappo ARK 19.5
	1	140 915 606	Tubo GPL, L=4,00m
			Pistola di erogazione:
4	1	140 936 576	Pistola di erogazione LG30
5	1	140 925 956	Pistola di erogazione VPP
6	1	140 915 596	Pistola di erogazione OT300
7	1	140 916 646	Pistola di erogazione ZVG2
8	1	140 938 426	Pistola di erogazione Boessenkool
9	**1**	**140 949 036**	**Valvola magnete base**
9.1	**1**	**140 938 336**	**Valvola magnete doppia**
☼	**1**	**140 949 006**	**Bobina 230 V per valvola**
10			**Adattatore:**
a	1	140 938 046	Adattatore pistola LG30
b	1	140 938 056	Adattatore pistola T3
c	1	140 938 066	Adattatore pistola ACME

☼ *(I componenti non sono mostrati nel disegno!)*

Item	Qtà	Part Number	Descrizione
11	**1**	**140 938 366**	**Filtro con valvola a sfera**
11.1	1	140 938 396	Kit sostituzione filtro
12	**1**	**140 938 346**	**Valvola differenziale**
12.1	1	140 938 406	Kit riparazione valvola differenziale
13	**1**	**140 938 356**	**Misuratore Yenen**
14	**1**	**140 938 416**	**Manometro – connessione sotto**
14.1	**1**	**140 963 656**	**Manometro – connessione retro**
15	**1**	**140 971 206**	**Tubo per idraulica GPL**
☼	**1**	**140 938 376**	**Kit riparazione valvola di ritegno**

☼ *(I componenti non sono mostrati nel disegno!)*

SK 700-2
Porta pistola

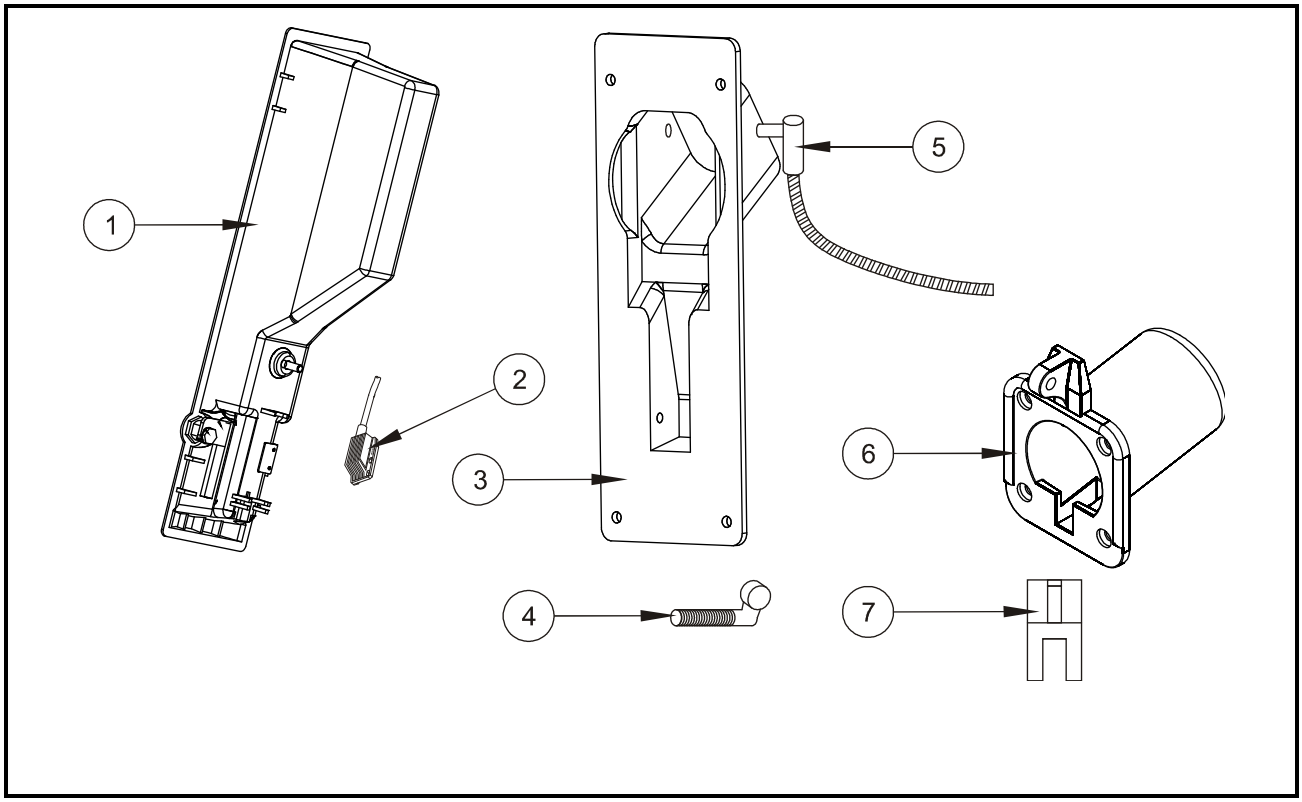

Item	Qtà	Part Number	Descrizione
1			**Porta pistola con vite di fissaggio:**
a	1	140 756 892	Alloggiamento pistola con serratura
b	1	140 756 912	Alloggiamento pistola senza serratura
2	**1**	**140 945 945**	**Interruttore magnetico con clip cavo**
3	**1**	**140 798 856**	**Porta pistola per GPL, senza interruttore**
☼	1	140 857 134	Interruttore magnetico per GPL
	alloggiamento pistola		
4	**1**	**140 874 446**	**Adattatore per pistola di erogazione VPP:**
5			**Kit GPL per sensore luce/amplificatore interruttore:**
a	1	140 910 666	Per distributore singolo lato
b	1	140 910 676	Per distributore doppio lato
6	**1**	**140 915 636**	**Alloggiamento pistola per GPL**
7	**1**	**140 916 186**	**Piastra di blocco per alloggiamento pistola**

☼ *(I componenti non sono mostrati nel disegno!)*

Item	Qtà	Part Number	Descrizione

SK 700
Pompa GPU 90

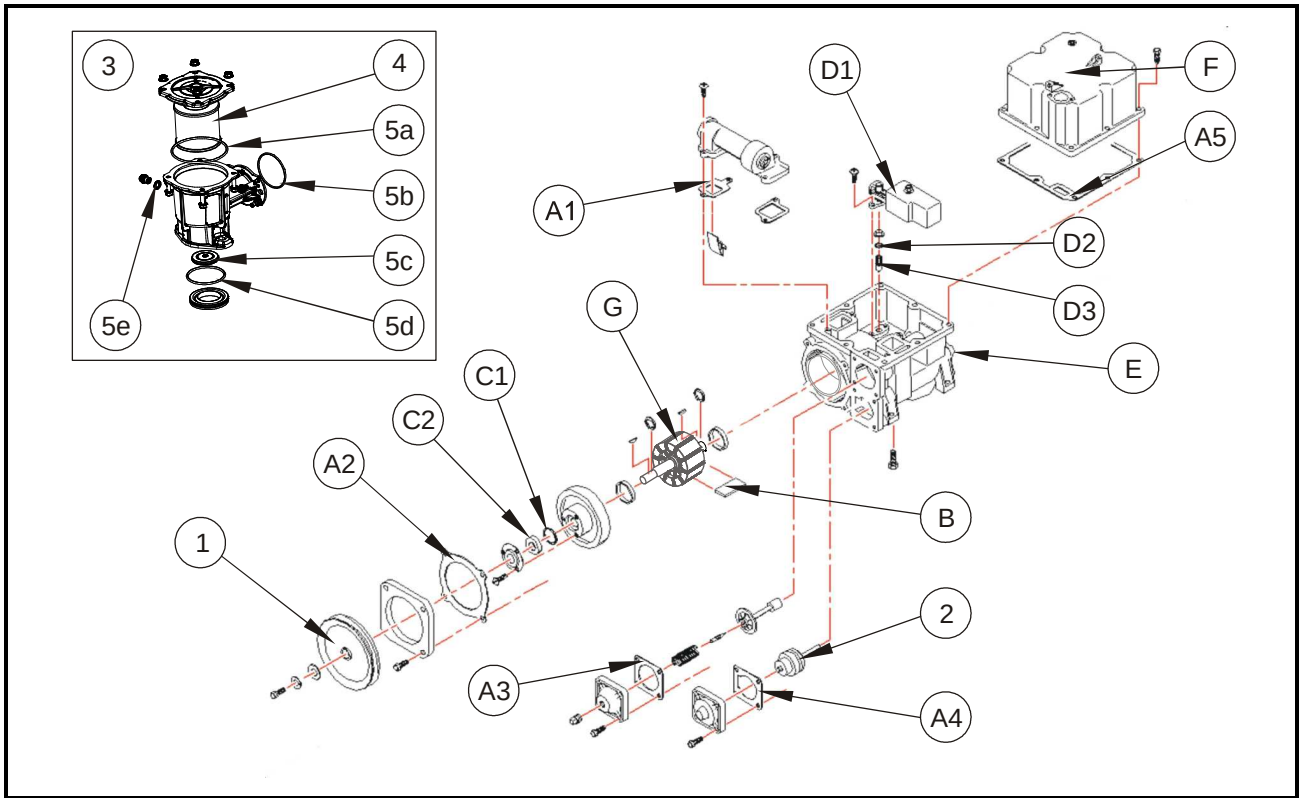

Item	Qtà	Part Number	Descrizione
A	**1**	**140 837 636**	**Kit guarnizioni master,** contiene posizioni A1-A5
B	**1**	**140 869 725**	**Kit palette,** contiene 10 palette
C	**1**	**140 837 646**	**Kit guarnizioni corteco,** contiene posizioni C1 e C2
D	**1**	**140 837 656**	**Kit galleggiante,** contiene posizioni D1-D3
E	**1**	**140 837 666**	**Kit valvola di non ritorno ingresso,** con O-ring e assieme valvola di non ritorno (non mostrata nel disegno)
F	**1**	**140 837 676**	**Kit valvola di non ritorno traboccamento,** con alloggiamento valvola aria, guarnizione, valvola, galleggiante e anello di ritegno (non mostrato nel disegno)
G	**1**	**140 837 686**	**Kit rotore,** contiene rotore, albero e palette
1	**1**	**140 830 186**	**Puleggia cinghia**
2	**1**	**140 830 216**	**Valvola di bypass**

Item	Qtà	Part Number	Descrizione
3	**1**	**140 823 372**	**Filtro DN50 per pompa GPU**
4	**1**	**140 818 946**	**Elemento filtro 70µ**
5	**1**	**140 914 735**	**Kit guarnizioni per filtro DN 50**
5a	1		O-Ring 114 x 4
5b	1		O-Ring 75 x 3
5c	1		Disco valvola
5d	1		O-Ring 76 x 4
5e	1		Anello guarnizione 13,5 x 18 x 1
☼	**1**	**140 941 515**	**Pompa GPU 90, testata con routine/MID**
☼	**1**	**140 869 735**	**Pompa GPU 90, testata con routine/MID, ricambio**

SK 700
Pompa GPU 140

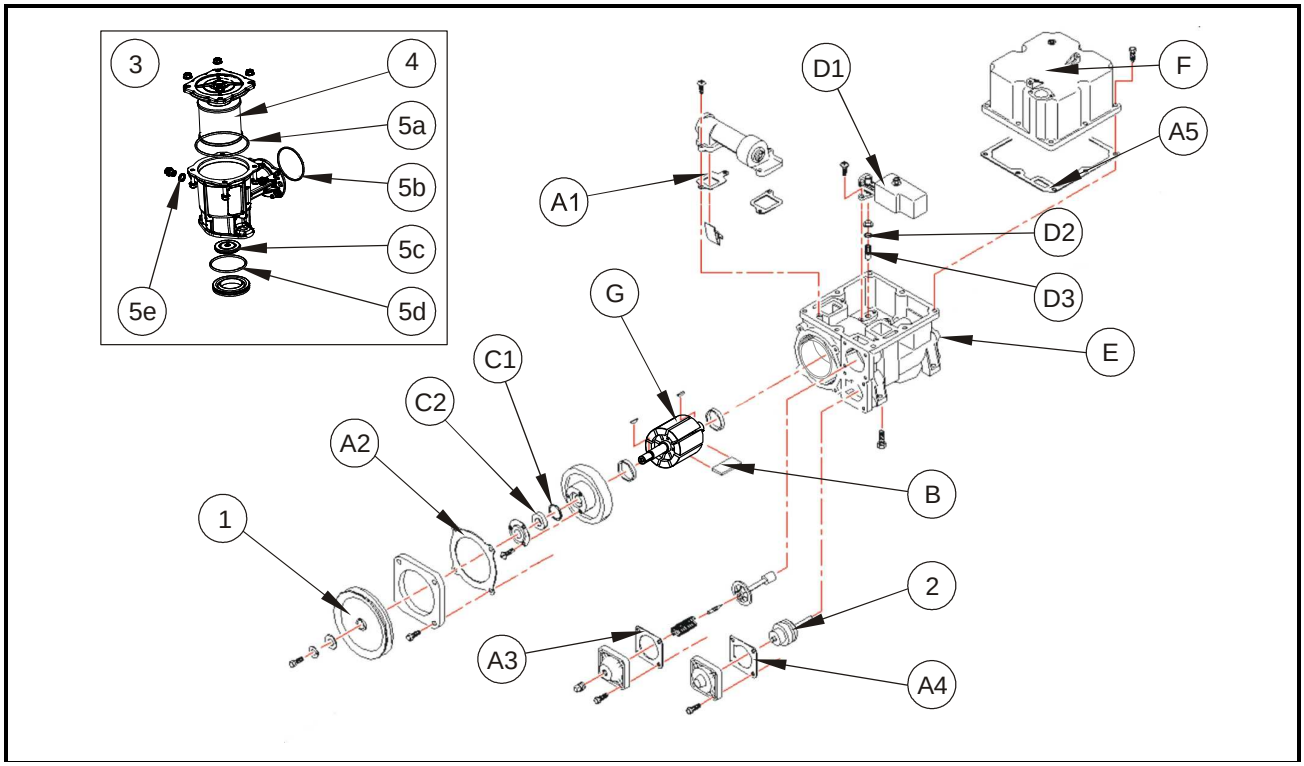

Item	Qtà	Part Number	Descrizione
A	**1**	**140 904 856**	**Kit guarnizioni master,** contiene posizioni A1-A5
B	**1**	**140 904 866**	**Kit palette,** contiene 10 palette
C	**1**	**140 904 876**	**Kit guarnizioni corteco,** contiene posizioni C1 e C2
D	**1**	**140904 886**	**Kit galleggiante,** contiene posizioni D1-D3
E	**1**	**140904 916**	**Kit valvola di non ritorno ingresso,** con O-ring e assieme valvola di non ritorno (non mostrata nel disegno)
F	**1**	**140 904 896**	**Kit valvola di non ritorno traboccamento,** con alloggiamento valvola aria, guarnizione, valvola, galleggiante e anello di ritegno (non mostrato nel disegno)
G	**1**	**140 904 906**	**Kit rotore,** contiene rotore, albero e palette
1	**1**	**140 904 926**	**Puleggia a cinghia**
2	**1**	**140 904 936**	**Valvola di bypass**

Item	Qtà	Part Number	Descrizione
3	**1**	**140 823 372**	**Filtro DN50 per pompa GPU**
4	**1**	**140 818 946**	**Elemento filtro 70µ**
5	**1**	**140 914 735**	**Kit guarnizioni per filtro DN 50**
5a	1		O-Ring 114 x 4
5b	1		O-Ring 75 x 3
5c	1		Disco valvola
5d	1		O-Ring 76 x 4
5e	1		Anello guarnizione 13,5 x 18 x 1
☼	**1**	**140 941 525**	**Pompa GPU 140, testata con routine/MID**
☼	**1**	**140 904 945**	**Pompa GPU 140, testata con routine/MID, ricambio**

SK 700-2

Sistema recupero vapori ASF 8014

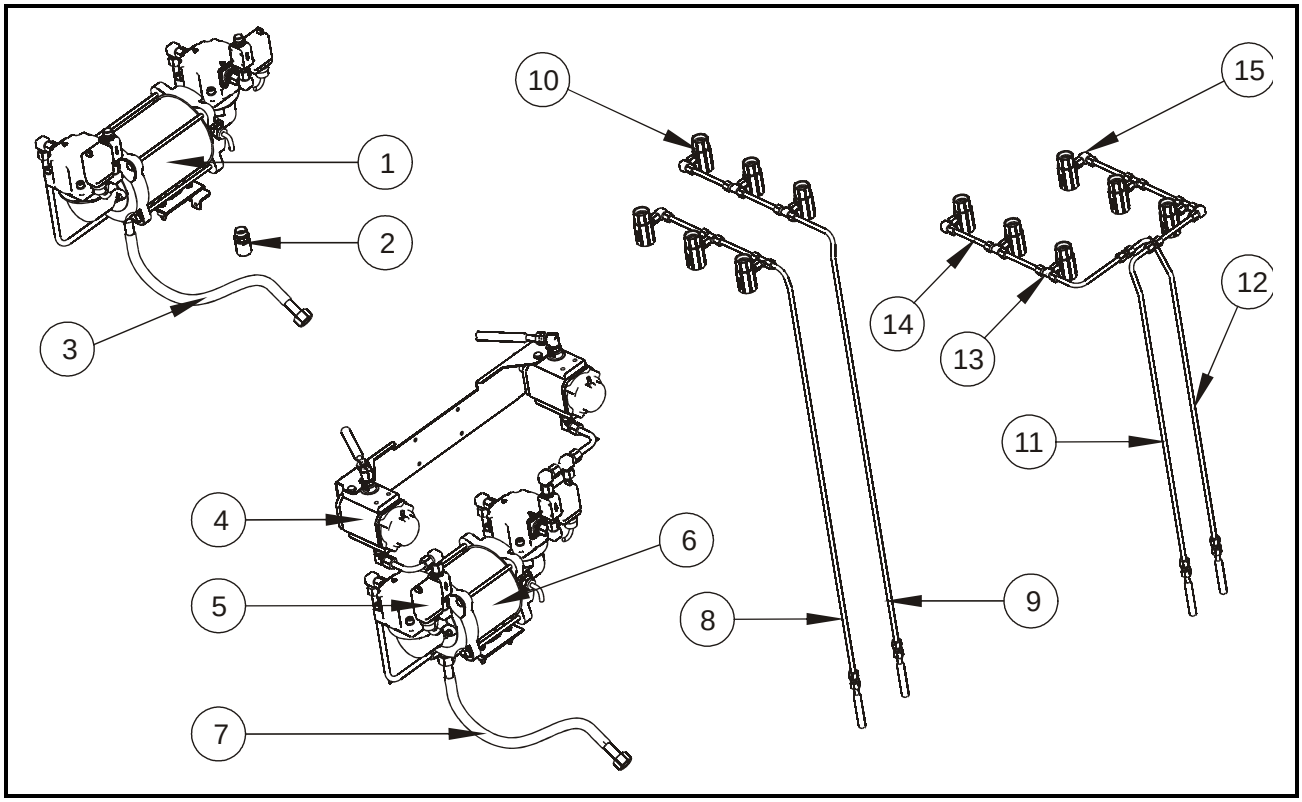

Item	Qtà	Part Number	Descrizione
1	**1**	**140 867 802**	**Assieme pompa gas ASF 230V**
1.1	1	140 656 203	Assieme pompa gas
1.2	1	140 873 395	Assieme pompa gas, ricambio
2	**1**	**140 567 944**	**Manicotto isolamento**
3	**1**	**140 867 973**	**Set connessione, su lato scarico, 230V**
3.1	1	140 621 274	Tubo flessibile
4	**1**	**140 868 212**	**Sistema monitoraggio vapori EVR, doppio lato**
4.1	1	140 814 484	Flussometro con encoder
5	**1**	**140 464 636**	**Valvola proporzionale 24V**
6	**1**	**140 867 772**	**Assieme pompa gas ASF 400V**
6.1	1	140 663 543	Assieme pompa gas
6.2	1	140 865 005	Assieme pompa gas, ricambio
7	**1**	**140 867 913**	**Set connessione, su lato scarico, 400V**
7.1	1	140 621 274	Tubo flessibile
8	**1**	**140 868 302**	**Assieme tubo per lato 1, OR**
9	**1**	**140 868 312**	**Assieme tubo per lato 2, OR**
10	**1**	**140 649 256**	**Raccordo ZAF 2.1, 1“ Elaflex**
11	**1**	**140 868 642**	**Assieme tubo per lato 1, CR**
12	**1**	**140 868 652**	**Assieme tubo per lato 2, CR**
13	**1**	**140 764 566**	**Giunto T a vite regolabile**
14	**1**	**140 599 184**	**Rohr 10 x1, ZAF>>>ZAF**
15	**1**	**140 635 646**	**Giunto a gomito a vite regolabile**

SK 700-2

Sistema recupero vapori Dürr

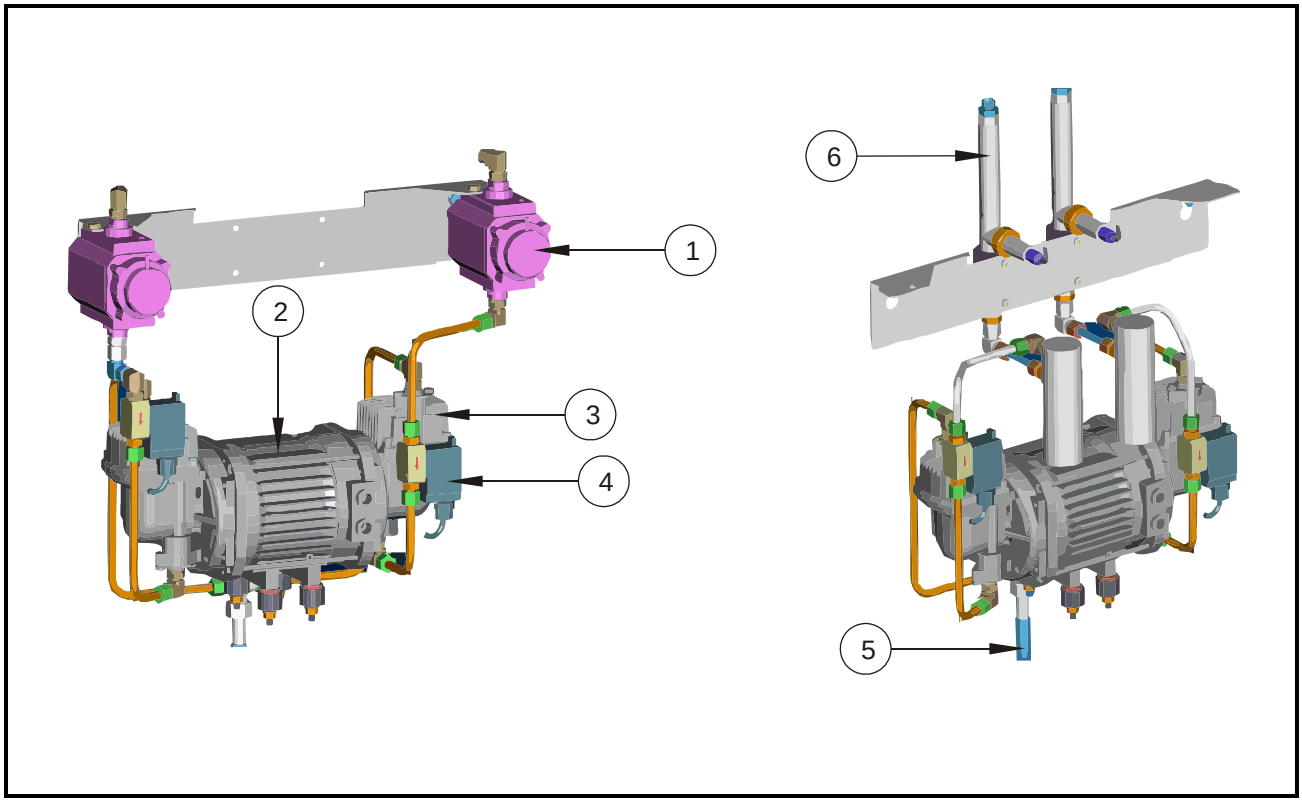

Item	Qtà	Nr. parte	Descrizione
1	**1**	**140 814 484**	**Flussometro con encoder**
2		**Assieme pompa gas Dürr**	
a	1	140 911 712	Assieme pompa gas Dürr 400V
b	1	140 920 822	Assieme pompa gas Dürr 230V
c	1	140 919 966	Motore 400V con cavo 3,5m, ricambio
c	1	140 919 986	Motore 230V con cavo 3,5m, ricambio
3	**1**	**140 919 996**	**Assieme pompa gas Dürr, ricambio**
3.1	1	140 920 016	Raccordo per pompa gas
3.2	1	140 920 026	Ventola con raccordo
4	**1**	**140 464 636**	**Valvola proporzionale 24V**
5	**1**	**140 621 274**	**Tubo flessibile**
5.1	1	140 567 944	Manicotto isolamento
6	**1**	**140 754 076**	**Flusso Vaporix**

Item	Qtà	Nr. parte	Descrizione